Ե/Բ ՄԻԱՁՈՒՅԼ ՇՐՋԱՆԱԿ ԸՍՏ
«Զ» ԱՌԱՆՑՔԻ1:200

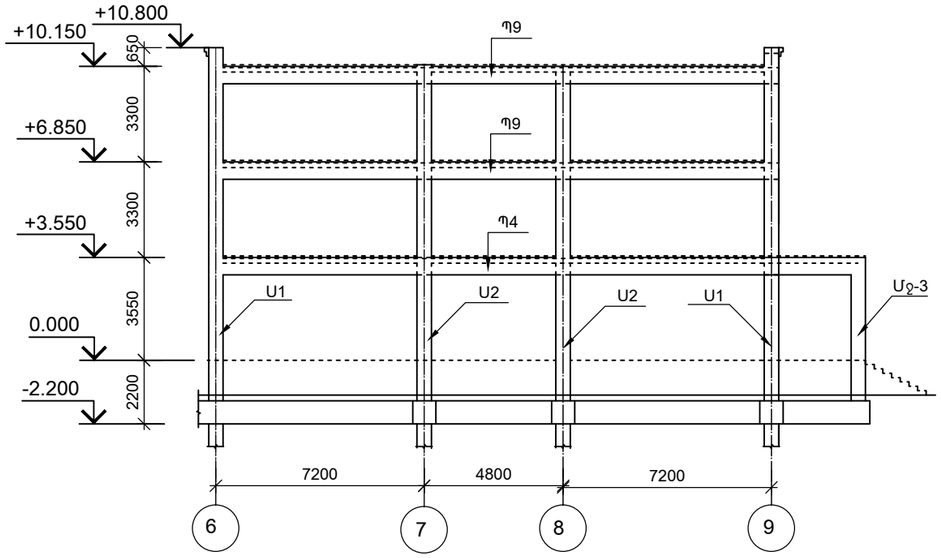

Ե/Բ ՄԻԱՁՈՒՅԼ ՇՐՋԱՆԱԿ ԸՍՏ
«Է» ԱՌԱՆՑՔԻ1:200

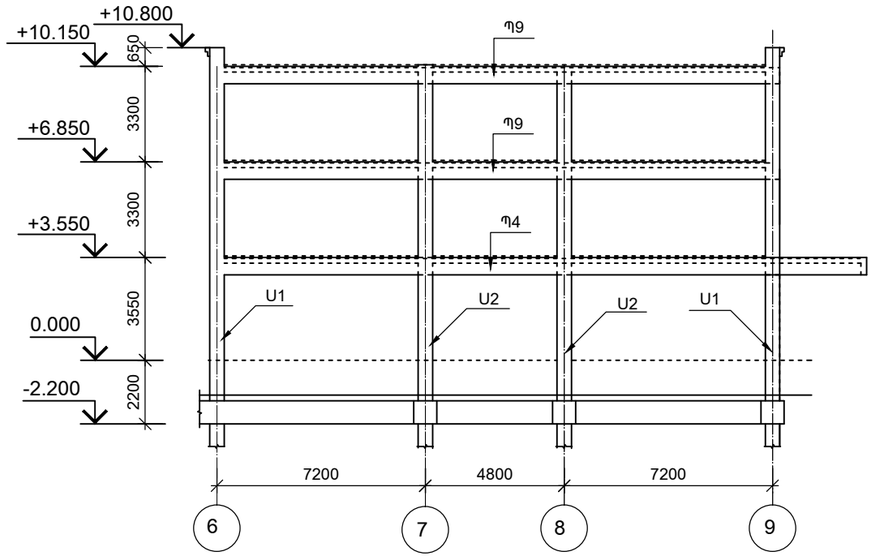

Ե/Բ ՄԻԱՁՈՒՅԼ ՇՐՋԱՆԱԿ ԸՍՏ
«Թ» ԱՌԱՆՑՔԻ1:200

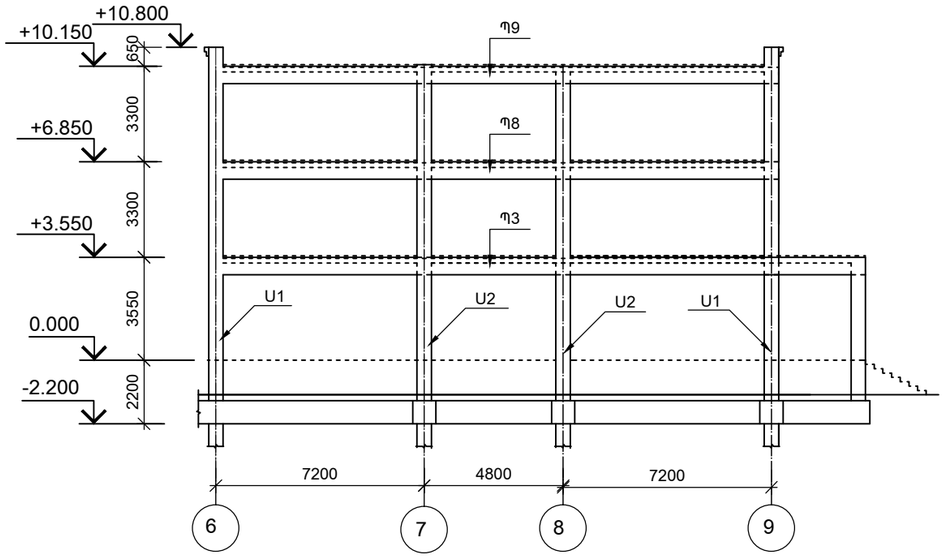

ՀԻՄՆԱԿՄԱԽՔԻ ՏԱՐՐԵՐԻ ՄԱՍՆԱԳԻՐ

ՏԱՐՐԻ ՄԱԿՆԻՇԸ	ԱՆՎԱՆՈՒՄԸ	ՔԱՆԱԿԸ ԸՍՏ ՆԻՇԵՐԻ			ԸՆԴԱՄ.
		3.550	6.850	10.150	
Պ-1	ՄԻԱՁՈՒՅԼ ՊԱՐԶՈՒՆԱԿ Պ-1	2	-	-	2
Պ-2	——//—— Պ-2	1	-	-	1
Պ-3	——//—— Պ-3	2	-	-	2
Պ-4	——//—— Պ-4	2	-	-	2
Պ-5	——//—— Պ-5	2	-	-	2
Պ-6	——//—— Պ-6	1	-	-	1
Պ-7	——//—— Պ-7	1	-	-	1
Պ-8	——//—— Պ-8	-	4	-	4
Պ-9	——//—— Պ-9	-	3	7	10
Պ-10	——//—— Պ-10	-	3	3	6
Ս-1	ՄԻԱՁՈՒՅԼ ՍՅՈՒՆ Ս-1				13
Ս-1*	——//—— Ս-2				1
Ս-2	——//—— Ս-2				12
Ս-3	——//—— Ս-3				1
Ս-4	——//—— Ս-4				1

ՏՆՕՐԵՆ	Մ.ՀՈՒՍՆՅԱՆ		Ք.ԿԱՊԱՆ ԹԻՎ 7 ԴՊՐՈՑԻ ԿԱՌՈՒՑՈՒՄ /ՏԵՂԱԿԱՊՈՒՄ/		
ՆԳՁ	Մ.ՀՈՒՍՆՅԱՆ				
ՆԱԽԱԳԾԵՑ	Ա.ԽԱՍՏՅԱՆ		ԿՈՆՍՏՐՈՒԿՏՈՐԱԿԱՆ ՄԱՍ / I ՄԱՍՆԱՇԵՆՔ/	ՓՈՒԼ	ԹԵՐԹ	ԹԵՐԹԵՐ
ՍՏՈՒԳԵՑ	Ն.ՍՏԵՓԱՆՅԱՆ			ԱՆ	Կ-14	117
			Ե/Բ ՄԻԱՁՈՒՅԼ ՇՐՋԱՆԱԿՆԵՐ ԸՍՏ «Զ»,«Է»,«Թ» ԱՌԱՆՑՔՆԵՐԻ	«ՄԱՌԱ ԵՎ ԴՈՒՍՏՐԵՐ» ՍՊԸ	